作成又は改訂年月日　2019 年 5 月 20 日（第 1 版）　　**届出番号**　27B3X00239000007

機械器具等　69　歯科用蒸和器及び重合器
一般的名称 34705000　歯科技工用プレス
歯科技工用プレス　**マルチオートプレス**

取扱説明書を必ず参照する

承認・届出等　**販売名**　**マルチオートプレス**

形状・構造及び原理等

警告
（記載なし）

禁忌・禁止
（記載なし）

1. 製品外観図
質量　：約 27kg

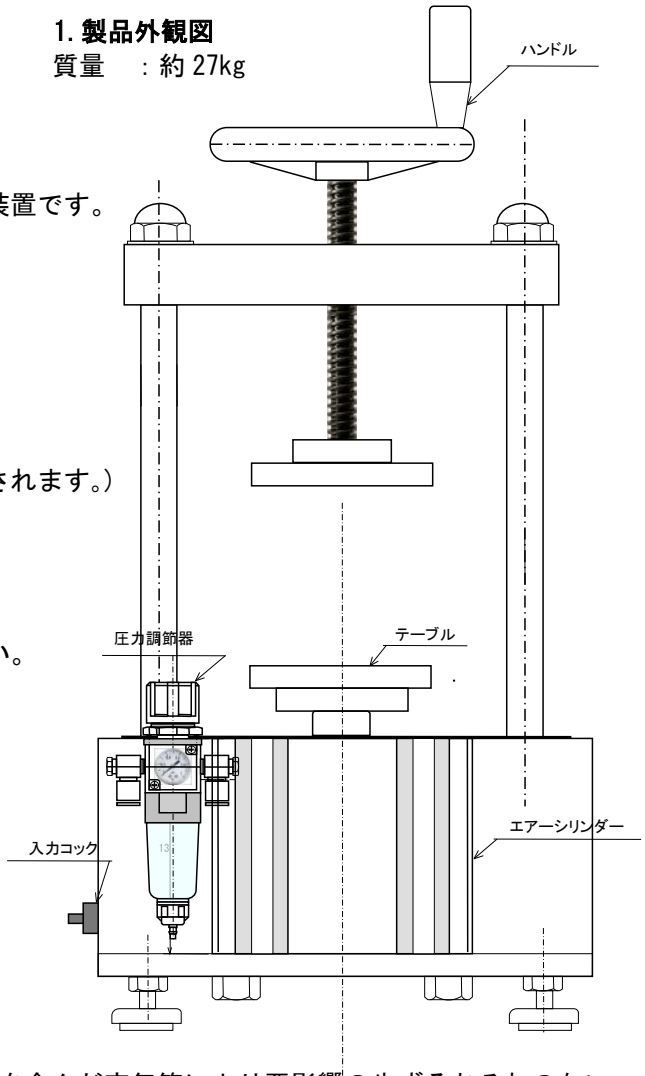

使用目的、効能又は効果
本製品は，歯科技工において重合用フラスコを加圧するプレス装置です。
品目仕様等
1. 最高使用圧力　：2ton
2. 最大ストローク　：210㎜
操作方法又は使用方法等
詳細については、取扱説明書ご参照下さい。
1)入力コックを垂直方向に回してコック閉めて下さい。
2)排圧コックも垂直方向に回して閉めて下さい。
3)圧力導入口にｺﾝﾌﾟﾚｯｻｰ圧を繋ぎます。(圧力調節器に圧力表示されます。)
4)圧力調節器でお好みの入力圧を調節します。
5)テーブルの上中央にフラスコをセットします。
6)ハンドルを回して、フラスコを固定します。
7)入力コックを開くとテーブルが上昇して加圧されます。
8)圧力解除は入力コックを垂直方向に回してコック閉めて下さい。
9)排圧コックを開いて、ﾃｰﾌﾞﾙを下げます。
使用上の注意
詳細については、取扱説明書をご使用前に必ずお読みください。
1) 本製品を安定した丈夫な台に設置してください。
2) 最高入力使用圧は 8 気圧を超えて使用しないで下さい。
　故障の原因となります。
3) フラスコをテーブルの中心に置いて下さい。
　片加重は故障の原因となります。
貯蔵・保管方法及び使用期間等
1) 貯蔵・保管方法
　(1)水のかからない場所に保管する事。
　(2)気圧、温度、湿度、風通し、日光、埃、塩分、イオウ分等を含んだ空気等により悪影響の生ずるおそれのない場所に保管する事。
　(3)傾斜、振動、衝撃（運搬時を含む）等に対する安定状態に注意する事。
　(4)化学薬品の保管場所やガスの発生する場所に保管しない事。
2) 耐用期間
　製造日から正規の保守点検を行った場合に限り１０年間とする。
保守・点検に係る事項
詳細については、取扱説明書の保守点検の項をご使用前に必ずお読みください。
1) 機器及び部品は必ず定期点検を行う事。
2) 暫く使用しなかった機器を再使用する時には、使用前に必ず装置が正常にかつ安全に作動する事を確認する事。
包装　１梱包／台
製造販売業者及び製造業者の氏名又は名称及び住所等
氏名又は名称　有限会社　アトミック
第三種医療機器製造販売業
住所等　〒534-0023　　**電話番号**
大阪市都島区都島南通１丁目 14-4　TEL 06-6330-0428 FAX 06-6330-1655

作成又は改訂年月日　2019 年 6 月 28 日（第 1 版）　**届出番号**　27B3X00239000008

機械器具等　69　歯科用蒸和器及び重合器

一般的名称 34705000　歯科技工用フラスコ

歯科技工用フラスコ　**アトミックフラスコシリンダーセット**

取扱説明書を必ず参照する

承認・届出等　**販売名**　**アトミックフラスコシリンダーセット**

形状・構造及び原理等

1.　製品外観図

セット内容

①	フラスコ上倫
②	フラスコ下倫
③	上蓋
④	下蓋
⑤	六角ｽｸﾘｭｰ M8×40
⑥	ﾚｼﾞﾝｼﾘﾝﾀﾞｰ
⑦	ｼﾘﾝﾀﾞｰ押
⑧	ｵｰﾘﾝｸﾞ P40
⑨	ｽﾌﾟﾘﾝｸﾞ
⑩	つまみ M4×15
⑪	ﾎｰﾙﾌﾟﾗｸﾞ
⑫	つまみ固定金具

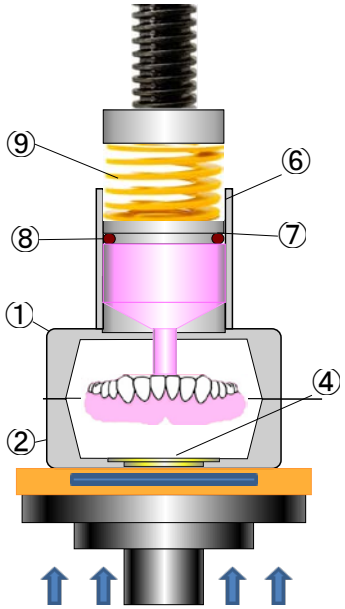

使用目的、効能又は効果

当該ﾌﾗｽｺを使用して、歯科用油圧ﾌﾟﾚｽ又はｴｱｰﾌﾟﾚｽのﾃｰﾌﾞﾙ上に置き、ﾚｼﾞﾝを加圧填入する事を目的とする器具、常温重合ﾚｼﾞﾝの填入時は、ﾚｼﾞﾝの重合収縮を余剰ﾚｼﾞﾝで補う為のｽﾌﾟﾘﾝｸﾞを有する。(保圧機能)

操作方法又は使用方法等

1)通法に従い下倫に鑞堤を埋没します。
2)硬化後、上倫をｾｯﾄして、ｾﾝﾀｰにﾜｯｸｽｽﾌﾟﾙｰを付けて上蓋から出します。
3)上蓋を外して、石膏で鑞堤を埋没します。　4)通法に従い石膏硬化後、脱漏します。
5)分離材塗布後、上倫、下倫を六角ｽｸﾘｭｰで固定します。　6)ﾚｼﾞﾝｼﾘﾝﾀﾞｰにﾚｼﾞﾝを填入します。
7)ﾚｼﾞﾝの入ったﾚｼﾞﾝｼﾘﾝﾀﾞをﾌﾗｽｺの上にｾｯﾄします。　8)ｼﾘﾝﾀﾞｰ押さえを押し込みます。
9) 油圧ﾌﾟﾚｽ又はｴｱｰﾌﾟﾚｽのﾃｰﾌﾞﾙ上にｾｯﾄして加圧します。　10)填入完了確認
ﾌﾗｽｺ埋没後、ﾍﾞﾝﾄを付けておき、填入時、ﾚｼﾞﾝがﾍﾞﾝﾄから漏れ出る事を確認する事によって、ﾚｼﾞﾝ填入完了を確認後、付属つまみを締めて、保圧を行います。(図 1)

使用上の注意

詳細については、取扱説明書をご使用前に必ずお読みください。
1) 本製品は、ｴｱｰﾌﾟﾚｽ、油圧ﾌﾟﾚｽ等のﾃｰﾌﾞﾙの中心に置いて使用して下さい。
2) 使用するﾌﾟﾚｽの最高加圧は 2ton を超えて使用しないで下さい。
破損、変形の原因となります。

図 1

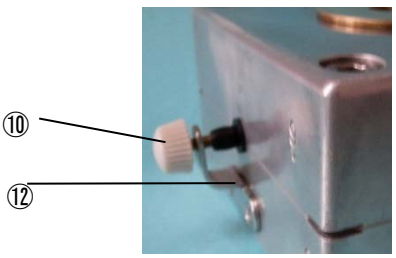

貯蔵・保管方法及び使用期間等

1) 貯蔵・保管方法

(1)水のかからない場所に保管する事。
(2)気圧、温度、湿度、風通し、日光、埃、塩分、等を含んだ空気等により悪影響の生ずる恐れのない場所に保管する事
(3)傾斜、振動、衝撃（運搬時を含む）等に対する安定状態に注意する事。
(4)化学薬品の保管場所やガスの発生する場所に保管しない事。

2) 耐用期間（製造日から正規の保守点検を行った場合に限り 7 年間とする。

保守・点検に係る事項

詳細については、取扱説明書の保守点検の項をご使用前に必ずお読みください。
1) 部品の劣化ﾊﾟｰﾂの破損等は必ず定期点検を行う事。

包装　1 梱包／1 ｾｯﾄ

製造販売業者及び製造業者の氏名又は名称及び住所等

氏名又は名称　**有限会社　アトミック**　(第三種医療機器製造販売業)
住所等　〒534-0023　**電話番号**
大阪市都島区都島南通 1 丁目 14-4　TEL 06-6330-0428 FAX 06-6330-1655

作成又は改訂年月日　2019 年 6 月 28 日（第 1 版）　　**届出番号**　27B3X00239000009

機械器具等　69　歯科用蒸和器及び重合器

一般的名称 35761000　歯科技工用重合器

歯科技工用重合器　**アトミックヒータープレート**

取扱説明書を必ず参照する

承認・届出等　**販売名**　**アトミックヒータープレート**

形状・構造及び原理等

1.　製品外観図

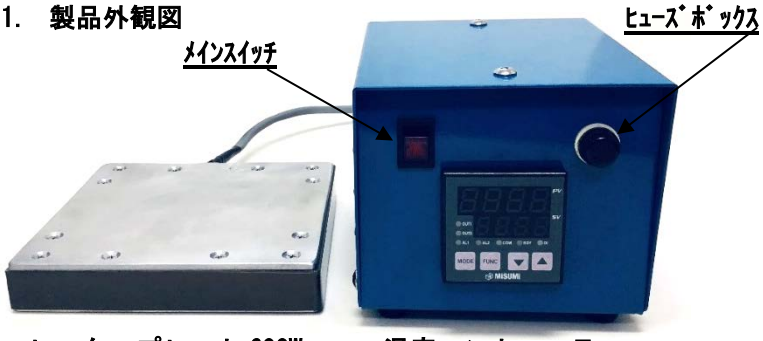

ヒータープレート 600W　　温度コントローラー

温度ｺﾝﾄﾛｰﾗｰの機能とﾎﾞﾀﾝｽｲｯﾁ

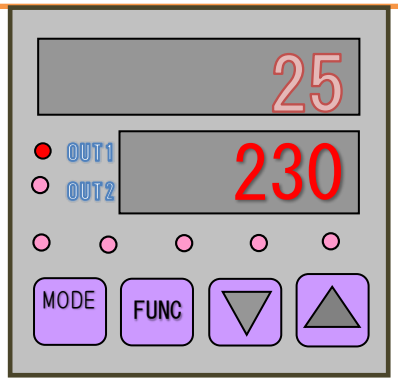

現在温度
OUT1
通電中点灯(出力)
設定温度
▼ 設定値 DOWN
▲ 設定値 UP

MODE 設定ﾎﾞﾀﾝ(長押し 2 秒)ﾌﾟﾛｸﾞﾗﾑ選択
FANC 設定値入力 桁移動

【形状・構造】

ﾌﾟﾚｰﾄ状のﾋｰﾀｰと温度ｺﾝﾄﾛｰﾗｰから構成されています。

使用目的、効能又は効果

歯科技工に於いて、油圧ﾌﾟﾚｽ又はｴｱｰﾌﾟﾚｽのﾃｰﾌﾞﾙ上にﾋｰﾀｰﾌﾟﾚｰﾄを置き、加圧しながら床用ﾚｼﾞﾝの加熱重合を行う事目的とした装置。

操作方法又は使用方法等

詳細な設置方法や使用方法については、付属の取扱説明書等を必ず必読してください。

設置接続及び使用方法

1)　ｴｱｰﾌﾟﾚｽ又は油圧ﾌﾟﾚｽのﾃｰﾌﾞﾙ上にﾋｰﾀｰﾌﾟﾚｰﾄ(ｾｯﾃｨﾝｸﾞ参考図)をおきます。
2)　ﾒｲﾝｽｲｯﾁを ON にして、ﾋｰﾀｰﾌﾟﾚｰﾄの上限温度をｾｯﾄします。(ｾｯﾄ方法はｽｲｯﾁﾎﾞﾀﾝの機能を参照)
3)　分離材を塗布してﾚｼﾞﾝ充填前のﾌﾗｽｺの上にﾚｼﾞﾝを詰めた填入ｼﾘﾝﾀﾞｰを置き、加圧して填入します。
4)　ﾒｲﾝｽｲｯﾁを ON にして、任意の時間、ﾌﾗｽｺを加熱して、ﾚｼﾞﾝの重合を促進します。
5)　ﾒｲﾝｽｲｯﾁを OFF にして、任意の時間経過後、取り出す又は、水中での加圧加温重合装置で重合します。

使用上の注意

詳細については、取扱説明書をご使用前に必ずお読みください。

1)　本製品は、ｴｱｰﾌﾟﾚｽ、油圧ﾌﾟﾚｽ等のﾃｰﾌﾞﾙの中心に置いて使用して下さい。
2)　使用するﾌﾟﾚｽの最高加圧は 2ton を超えて使用しないで下さい。
　破損、変形の原因となります。
3)　電源電圧は AC100V に接続して下さい。
4)上限温度を 150℃に設定しています。(絶対に変更しない事)

参考図

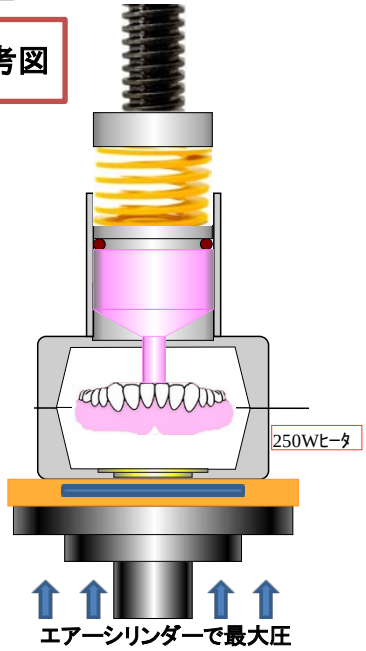

貯蔵・保管方法及び使用期間等

1)　貯蔵・保管方法

(1)水のかからない場所に保管する事。
(2)気圧、温度、湿度、風通し、日光、埃、塩分、等を含んだ空気等により悪影響の生ずる恐れのない場所に保管する事
(3)傾斜、振動、衝撃（運搬時を含む）等に対する安定状態に注意する事。
(4)化学薬品の保管場所やガスの発生する場所に保管しない事。

2)　耐用期間（製造日から正規の保守点検を行った場合に限り 7 年間とする。

保守・点検に係る事項

詳細については、取扱説明書の保守点検の項をご使用前に必ずお読みください。

1)　部品の劣化ﾊﾟｰﾂの破損等は必ず定期点検を行う事。

器械取扱についての基本的な注意

1）引火性の物や可燃性の物を近くに置かない事。
2）電源ｺｰﾄﾞを傷つけたり、加工したり、無理な力を加えない事。
3）ｺﾝｾﾝﾄは、緩んでいたり、埃のたまった状態で使用しない事。
4）使用後は電源ｽｲｯﾁを OFF にする事、又、長期間使用しないときは、電源ﾌﾟﾗｸﾞをｺﾝｾﾝﾄから抜く事。
5）煙が出たり、異臭、異音がする場合は、使用をやめて、販売店に連絡する事。
6）異常に高温になった場合は、ｺﾝｾﾝﾄを抜いて、販売店に連絡する事。

裏面もお読みください。

包装　１梱包／1ｾｯﾄ
製造販売業者及び製造業者の氏名又は名称及び住所等
氏名又は名称　　**有限会社　アトミック**　（第三種医療機器製造販売業）
住所等　〒534-0023　　**電話番号**
大阪市都島区都島南通１丁目 14-4　　TEL 06-6330-0428 FAX 06-6330-1655